1 PIANTA FONDAZIONI (-0.80m) | RIF. LIVELLO ARC 0.00m - PENSILINA AIRSIDE

1 : 100

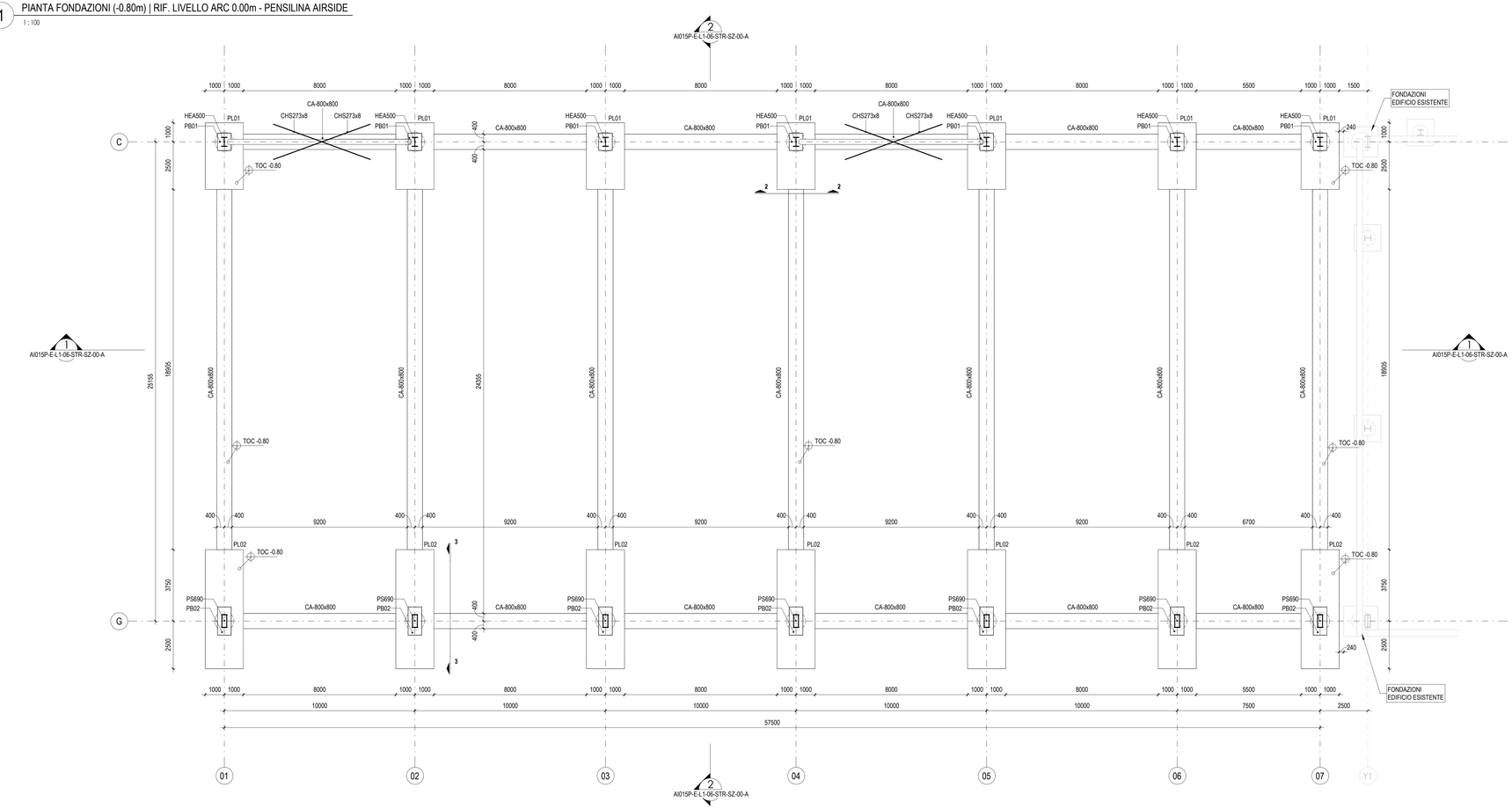

SEZIONE 2- 2

SCALA 1 : 25

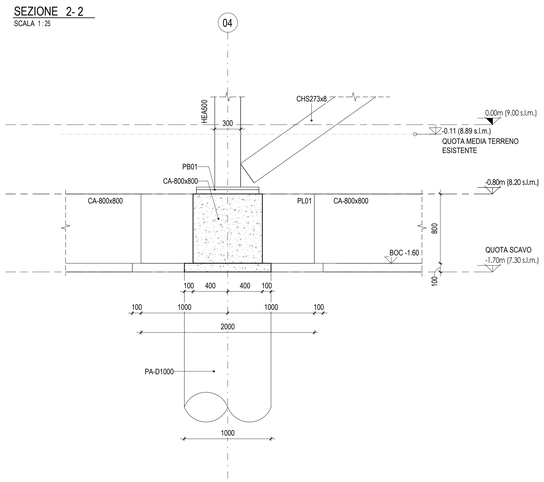

SEZIONE 3- 3

SCALA 1 : 25

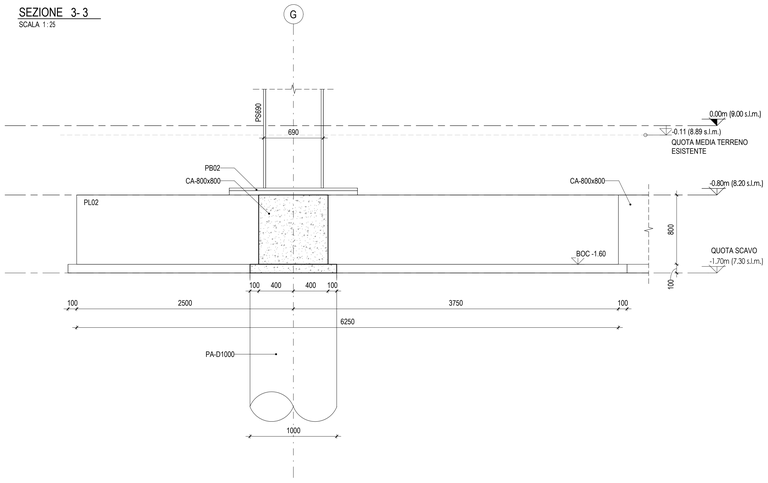

KEYPLAN

TABELLA PLINTI

COD.	LARGHEZZA(cm)	LUNGHEZZA(cm)	SPESSORE (cm)	DIAMETRO PALI (cm)	NUMERO PALI
PL01	200	350	80	100	1
PL02	200	625	80	100	1

TABELLA TRAVI DI FONDAZIONE

PROFILO
CA-800x800

TABELLA PIASTRE DI BASE

COD.	LARGHEZZA (mm)	LUNGHEZZA (mm)	SPESSORE (mm)	QUANTITA'
PB01	910	720	30	7
PB02	1480	720	30	7

NOTE

- TUTTE LE QUOTE DEL PROGETTO SONO ESPRESSE IN MILLIMETRI (OVE NON DIVERSAMENTE INDICATO).
- LA QUOTA 0.00 è DA RIFERIRSI ALLO 0.00 ARCHITETTONICO ED è COINCIDENTE ALLA QUOTA + 9.00 s.l.m.m.
- PER LE NOTE GENERALI RIFERISI ALL'ELABORATO: AI015P-E-L1-00-STR-DI-00-A.
- IL TERRENO UTILIZZATO PER LE OPERAZIONI DI REINTERRO DOVRà ESSERE BEN COMPATTATO E COMUNQUE CON CARATTERISTICHE NON INFERIORI A QUELLE DEL TERRENO NATURALE.
- IL TERRENO PRELEVATO DALLE OPERAZIONI DI SCAVO ANDRà SOTTOPOSTO AL CONTROLLO DELLA DL PER EVIDENZIARE EVENTUALI DIFFORMITà RISPETTO ALLE INDAGINI EFFETTUATE.
- TUTTE LE MISURE DOVRANNO ESSERE VERIFICATE IN CANTIERE DALL'IMPRESA ED EVENTUALMENTE ADATTATE ALLE ESIGENZE IN ACCORDO CON LA DL ED IL PROGETTISTA, OVE NECESSARIO.

CARATTERISTICHE MATERIALI - PENSILINA AIRSIDE (AMBITO 06)

PALI DI FONDAZIONE	- CALCESTRUZZO ARMATO IN OPERA - ACCIAIO PER C.A.	C32/40, XS1, SCC (copriferro nom. 80mm), d. inerte≤ 16mm, B450C, 1,15 <= δf_{yk} < 1,35
PLINTI DI FONDAZIONE	- CALCESTRUZZO ARMATO IN OPERA - ACCIAIO PER C.A.	C32/40, XS1, S4 (copriferro nom. 55mm) B450C, 1,15 <= δf_{yk} < 1,35
TRAVI DI FONDAZIONE	- CALCESTRUZZO ARMATO IN OPERA - ACCIAIO PER C.A.	C32/40, XS1, S4 (copriferro nom. 55mm) B450C, 1,15 <= δf_{yk} < 1,35
ELEVAZIONI (COLONNE)	- ACCIAIO	S355 - UNI EN 10025-2 - EXC3 (tensione di rottura 510MPa; tensione di snervamento 355 MPa)
ELEVAZIONI (TRAVI)	- ACCIAIO - LEGNO LAMELLARE	S355 - UNI EN 10025-2 - EXC3 (tensione di rottura 510MPa; tensione di snervamento 355 MPa) GL28h - UNI EN 14080
ORIZZONTAMENTI (SOLAI)	- TAVOLATO	Perlinato strutturale C24 - ETA 20/1323 - UNI/EN 14081
SALDATURE E BULLONATURE	- ACCIAIO	Norma UNI EN ISO 4063:2011 Giunti di prima classe, testa a testa, a croce od a T, a completa penetrazione; giunti con cordoni d'angolo a completo ripristino delle sezioni resistenti unite. Bulloni 8.8 EN 15048
PROTEZIONE STRUTTURE METALLICHE	- STRUTTURE PORTANTI CON REQUISITO R60 - STRUTTURE METALLICHE SECONDARIE	Ciclo di verniciatura per protezione alla corrosione e al fuoco come da indicazioni presenti nella tavola delle note generali (rif. AI015P-E-LL-00-STR-DI-00-A) Zincatura a caldo spessore minimo 85 micron (UNI EN ISO 1461)
ALTRO	- BARRE FILETTATE TIRAFONDI	8.8 (EN 15048)

PIANTA CHIAVE

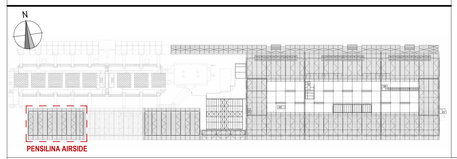

Ente Nazionale per l'Aviazione Civile

AEROPORTO CIVILE DI LAMEZIA TERME (CZ)

LOTTO L1 - Sviluppo aerostazione passeggeri
CUP: H84G22000030009
LOTTO L2 - Interventi per la security e la digitalizzazione
CUP: H86I22000390002
LOTTO L6 - Potenziamento delle reti di sottoservizi e impianti tecnologici
CUP: H84G22000060009

PROGETTO ESECUTIVO

LOTTO L1

PENSILINA AIRSIDE - AMBITO 06
PIANTA FONDAZIONI E DETTAGLI TIPICI - TAV.1

GRUPPO DI PROGETTAZIONE
Raggruppamento Temporaneo di Professionisti

Direttore Tecnico e Responsabile integrazione prestazioni specialistiche: ing. Filippo Busola
Geologia: dott. Emanuele Fresia
Progettazione idraulica: ing. Alessandro Cacciatori
Project Manager: ing. Emanuela Penna
CSP: arch. Elisabeth Foroni

Direttore Tecnico: ing. Giambattista Parietti
Progettazione Specialistica Impianti:
ing. Marco Bergami
P.I. Daniele Togni
ing. Enrico Facchinetti

AERTEC
Direttore tecnico: ing. Aeronautico Carlos Berenguer López
Responsabile sistemi di trasporto:
ing. Pedro Tena Calderón

VALLE 3.0
Direttore tecnico: arch. Emanuela Valle
Progettazione architettonica:
arch. Maria Camilla Valle
arch. Leonardo Giovannozzi

incide
Direttore tecnico e progettazione strutturale:
ing. Gianluca Valbenni
Coordinatore progettazione strutture
ing. Matteo Pagnozzi

CODICE ELABORATO									REVISIONE		
Fase	Lotto	Ambito	Disciplina	Tipo	Numero	Rev	Scala		Id.	Data	Descrizione
E	L1	06	STR	PI	03	A	Come indicato		A	FEBBRAIO 2025	EMISSIONE

NOME FILE: AI015P-E-L1-06-STR-PI-03-A.dwg

REDAZIONE: I. ZOCCARATO INCIDE

Visto del Committente: **Società Aeroportuale Calabrese S.p.A.**

INTERVENTO FACENTE PARTE DEL
Contratto Istituzionale di Sviluppo "CIS VOLARE"

IL RESPONSABILE DEL PROCEDIMENTO:
ing. Ferdinando Saracco

IL POST HOLDER DI AREA:
OPERATIONAL SERVICES MANAGER: Emilio Parrilla
PASSENGER EXPERIENCE MANAGER: Sabrina Milato
PH PROGETTAZIONE: Ferdinando Saracco

Approvazione **ENAC:**